VZDOLŽNI PREKLOP NOVIH PLASTI ASFALTA
(vzdolžno glede na smer vožnje)
M 1:25

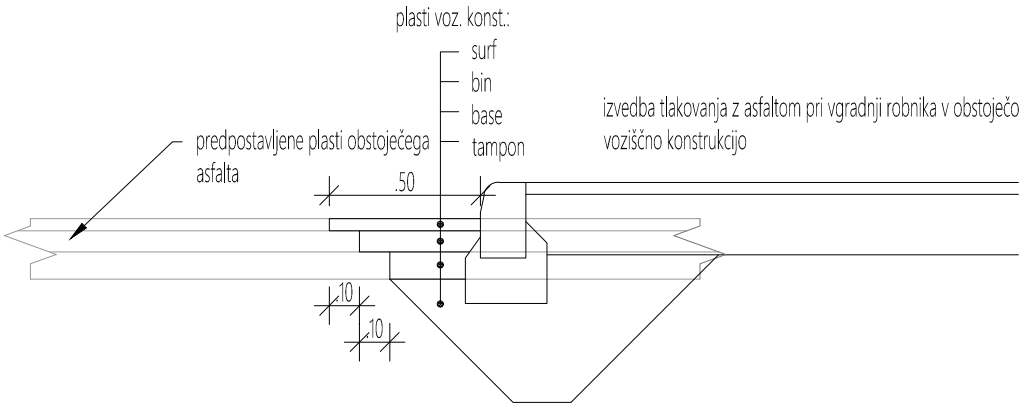

PREČNI PREKLOP NOVIH PLASTI ASFALTA
(prečno glede na smer vožnje)
M 1:25

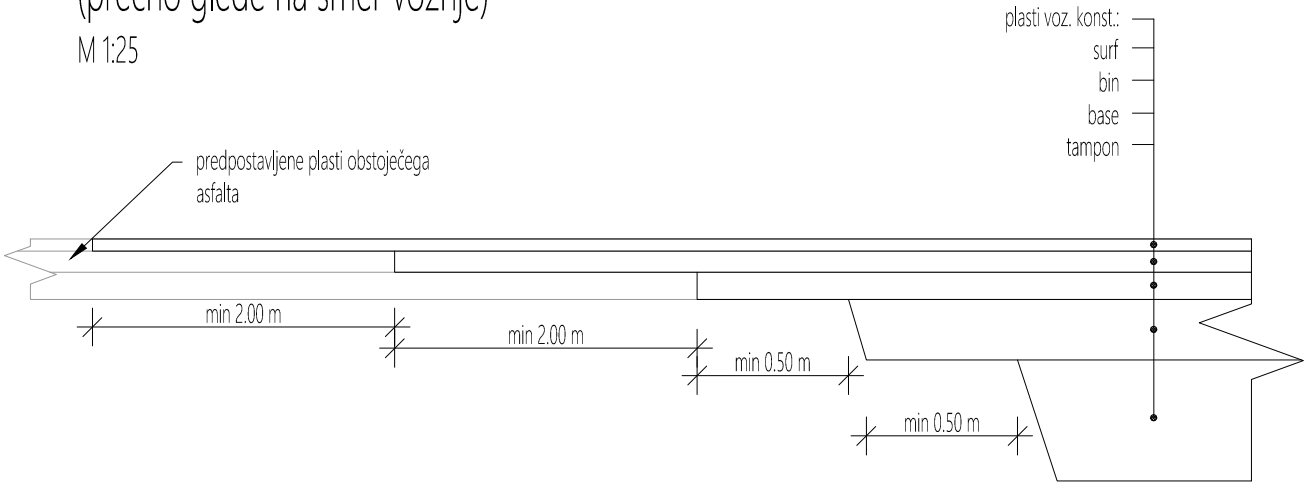

© 2024 x:\projekti\9208_ormoz-kerencicev_trg\02_pzi\03_gr_nacrt prometnih povrsin\grafika\9208_pzi_kerencicev_trg_detajli_cesta.dwg

Št. projekta:	Projekt:	Št. načrta:	Šifra priloge:
9208	Ormož - Kerenčičev trg	9208_P	P.151.4

0.06m²